ADVANCED SCREEN SYSTEMS

Pre-hung Security Screen Door

INSTALLATION INSTRUCTIONS

1 Unpack screen door

A. Place package flat on work surface with arrow on the spine facing up.

B. Cut and remove banding. Open the end of the box marked “Top” and remove the box marked **Door Shop Assembly Screws** and set aside. Remove the box marked **Job Site Hardware**.

C. Remove the plastic bag covering the unit, leaving the shrink wrap across the top and bottom of the assembly intact. Remove the snap covers from under the strike side jamb.

2 Attach screen door to pre-hung entry door jamb

D. Place screen door unit on top of pre-hung entry door with the frame flanges in between the pre-hung jambs.

E. Remove shrink wrap from top and bottom

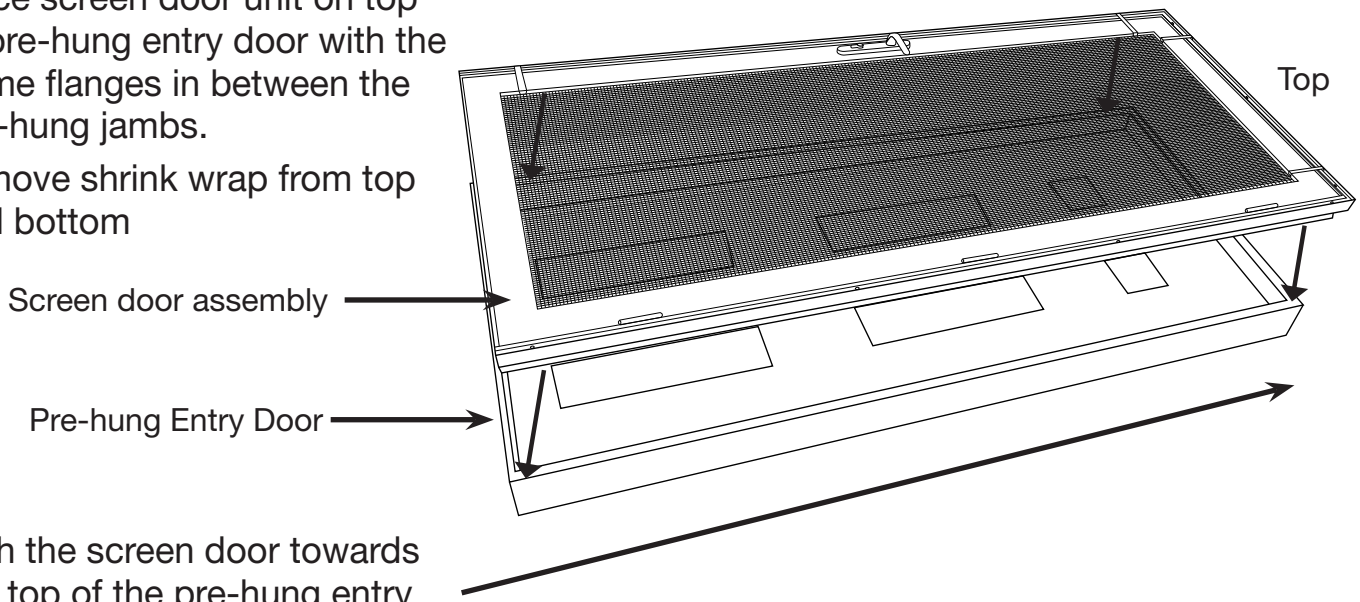

F. Push the screen door towards the top of the pre-hung entry door until it makes contact with the header.

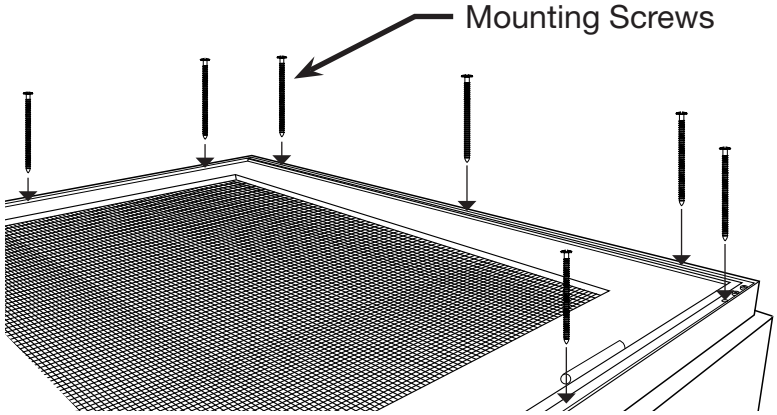

G. Using #8x2" pan-head screws (11) provided in hardware box labeled Door Shop Assembly Screws, attach the screen door unit to the entry door jambs.

3 Install pre-hung entry door

Prior to installing the pre-hung entry door, remove the screen door panel by opening it and lifting up to slide it off the slip hinges.

Once the entry door is installed plumb and level and operating properly, check to make sure grease has been applied to the hinge pins, if there isn't any, use the supplied grease.

Cut a small opening in the end of the grease packet. Apply grease to each hinge pin of the screen door.

Re-hang the screen door panel on the slip hinges, starting with the top hinge, which features a slightly longer pin.

Open and close the screen door two to three times, then wipe off any excess grease from the hinge.

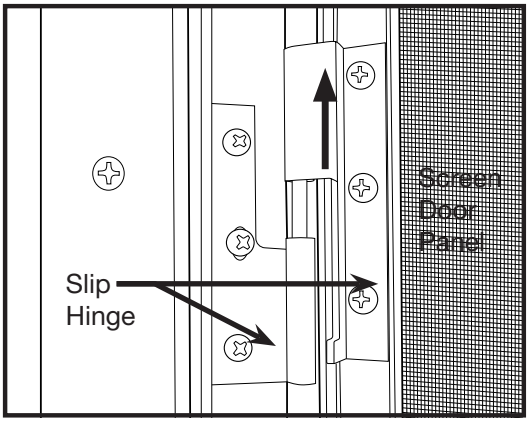

4 Install the handle and lockset

1) Start on the **interior** side of the door. With the handle facing toward the screen, insert the spindle and mounting screws through the mortise gear in the door panel.

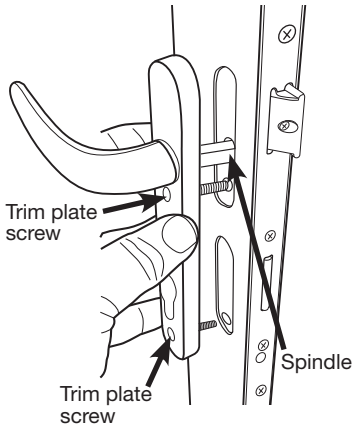

2) On the **exterior** of the door with the handle pointing toward the screen, align the openings on the inside of the handle with the spindle and mounting screws. Position the handle against door frame.

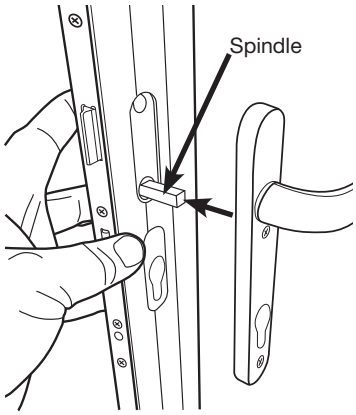

3) While holding both handle trim plates in place, tighten the mounting screws and then back off 2 turns. These screws will be tightened after the lock cylinder is installed.

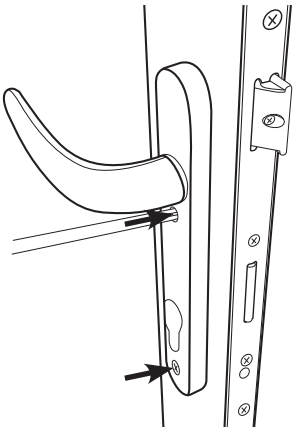

4) From the **inside** of the door, insert the lock cylinder into the door through the trim plate. Using a Phillips-head screw driver, tighten the flat-head bolt until snug. Do **NOT** over-tighten. Tighten the two handle mounting screws until snug.

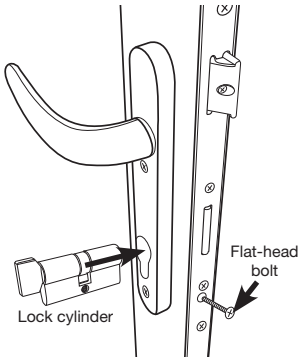

For duplication and rekeying purposes, the lock cylinder provided uses a Kwikset® keyway.

"Kwikset" is a registered trademark of Newfry LLC.

5 Test the locking mechanism

Verify that the locking mechanism opens, closes and locks properly. To test, pull down on the door handle to open the door. Pull up on the door handle to engage the 3-point locking mechanism then turn the thumb-turn on the inside of the door clockwise or turn the key counterclockwise to lock.

If the lock is operating properly, proceed directly to **step 6.**
If the lock is not operating properly, check the plumb and level of the entry door assembly again and adjust as needed. If entry door can not be adjusted, you can shim the screen door separately. If this is necessary and the screen door snap covers are installed, proceed to **step 4**. If snap covers are not installed, proceed to **step 5**.

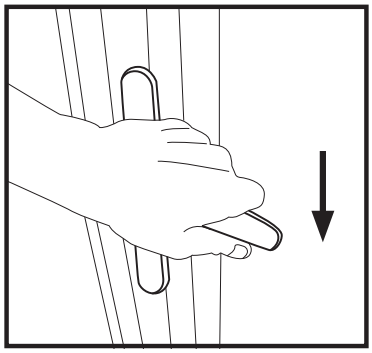

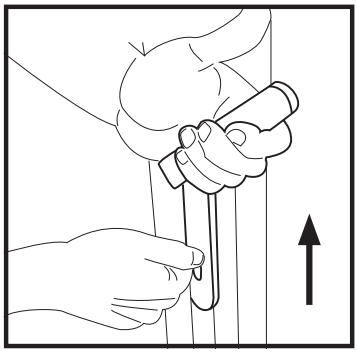

6 Install the security screws

Install the #10x3 (13) flathead security screws through the screen door mounting frame.

Take care to no over tighten the screws.

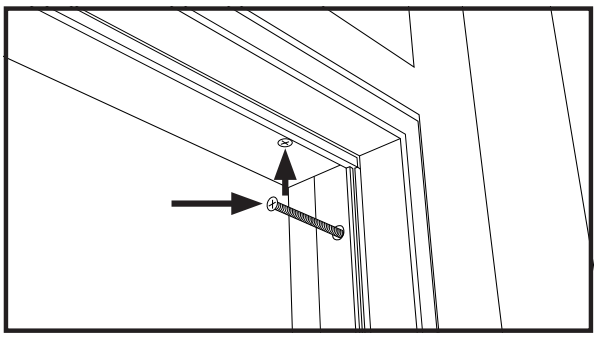

7 Install bottom bar (optional)

If the entry door came with an extended sill and it is supported by the stoop as shown, no bottom bar is necessary.

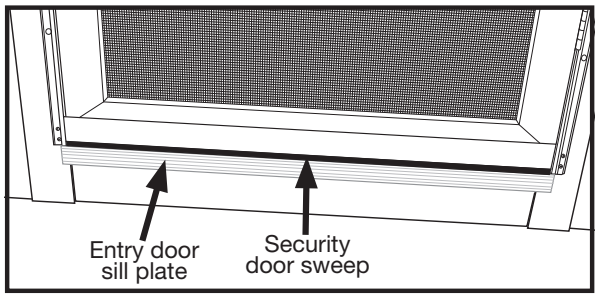

If the entry door came with an extended sill and it is not supported by the stoop, the bottom bar can be installed under the extended sill as shown if that is preferable to a lumber in-fill.

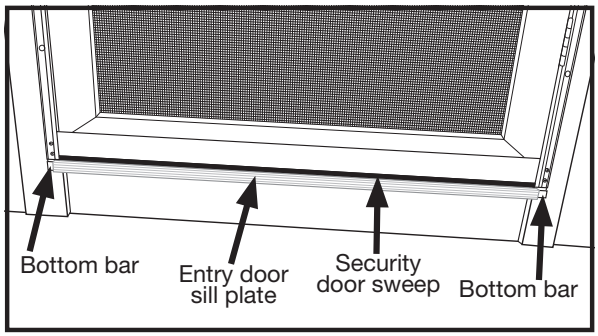

If the sill does not support the bottom of the screen door, install the enclosed bottom bar.

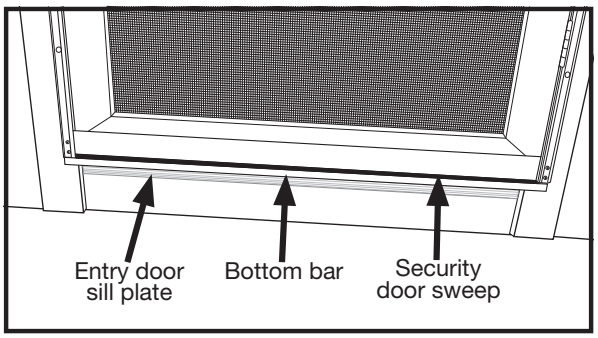

8 Install the snap covers

Step 1: Place snap cover in header jamb as shown and, using a rubber mallet, strike along the edge of the snap cover to secure it in place.
Step 2: Once snap cover is secured, hold a wood block over the length of the snap cover and hit with mallet to smooth any irregularities in the snap cover surface.

Repeat process for the hinge-side and lock-side snap covers.

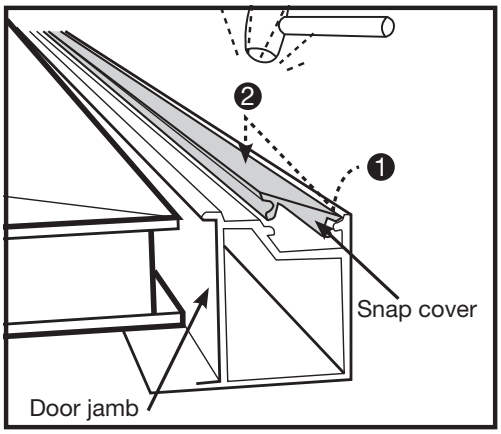

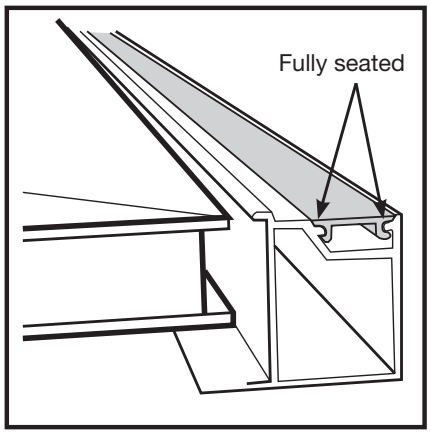

Puerta de entrada precolgada con mosquitera de seguridad
Instrucciones de instalación en el sitio de trabajo

1 Cómo instalar la puerta de entrada enmarcada

Antes de instalar la puerta de entrada precolgada, retire el panel de la puerta mosquitera abriéndolo y levantándolo para deslizarlo fuera de las bisagras deslizantes.

Una vez que la puerta de entrada esté instalada a plomo, nivelada y funcionando correctamente, verifique que se haya aplicado grasa a los pasadores de las bisagras; si no hay, use la grasa suministrada.

Corte una pequeña abertura en el extremo del paquete de grasa. Aplique grasa a cada pasador de la bisagra de la puerta mosquitera.

Vuelva a colocar el panel de la puerta mosquitera en las bisagras deslizantes, empezando por la bisagra superior, que tiene un pasador ligeramente más largo.

Abra y cierre la puerta mosquitera dos o tres veces y luego limpie el exceso de grasa de la bisagra.

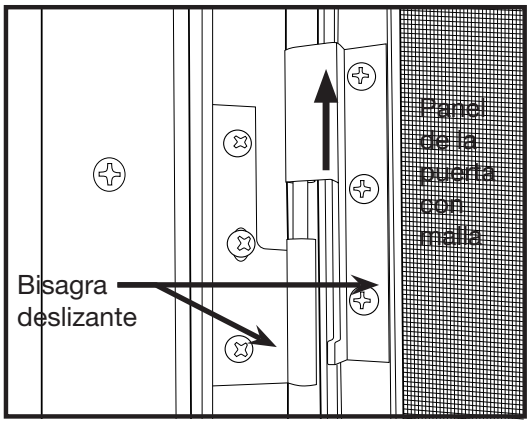

2 Cómo instalar la manija y la cerradura

1) Comienza desde el lado **interior** de la puerta. Con la manija orientada hacia la malla, inserta el eje y los tornillos de montaje a través del engranaje de la mortaja en el panel de la puerta.

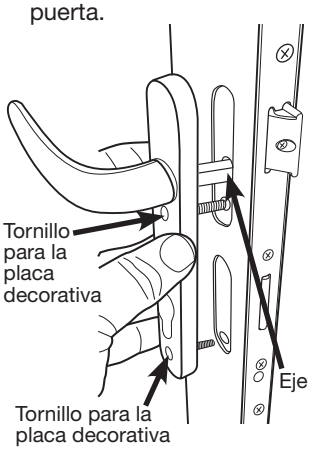

2) En el **exterior** de la puerta con la manija apuntando hacia la malla, alinea las aberturas de la parte interior de la manija con el eje y los tornillos de montaje. Ubica la manija contra el marco de la puerta.

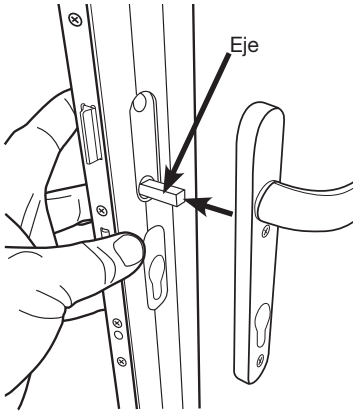

3) Mientras mantienes en su lugar ambas placas decorativas de la manija, aprieta los tornillos de montaje y luego afloja 2 vueltas. Estos tornillos de apretarán después de que se instale el cilindro de la cerradura.

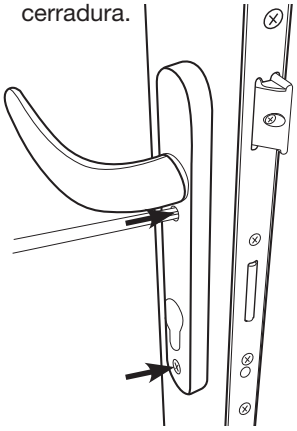

4) Desde el **interior** de la puerta, inserta el cilindro de la cerradura en la puerta a través de la placa decorativa. Con un destornillador de cabeza Phillips, aprieta el perno de cabeza plana hasta que quede ajustado. **NO** lo aprietes demasiado. Aprieta los dos tornillos de montaje de la manija hasta que estén ajustados.

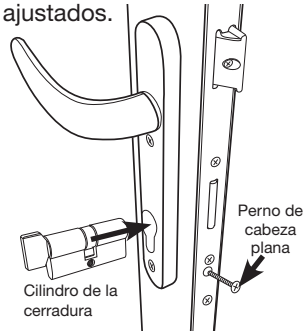

Para duplicar llaves o cambiar la combinación, el cilindro de cerradura incluido usa una entrada Kwikset®.

"Kwikset" es una marca registrada de Newfry LLC.

3 Cómo verificar el mecanismo de cierre

Verifica que el mecanismo de cierre abre, cierra y queda bien seguro. Para probarlo, hala hacia abajo la manija y abre la puerta. Hala hacia arriba la manija para enganchar el mecanismo de cierre de 3 puntos y enseguida gira el cerrojo tipo mariposa en el interior de la puerta hacia la derecha, o gira la llave hacia la izquierda para cerrar.

Si la cerradura funciona correctamente, procede directamente al **paso 6.** Si la cerradura no funciona correctamente, verifica nuevamente la plomada y el nivel del conjunto de la puerta de entrada y ajústalo según sea necesario. Si no se puede ajustar la puerta de entrada, puedes ajustar la cuña de la puerta con malla por separado. Si esto es necesario y las cubiertas a presión de la puerta con malla están instaladas, procede al **paso 4**. Si las cubiertas a presión no están instaladas, continúa con el **paso 5**.

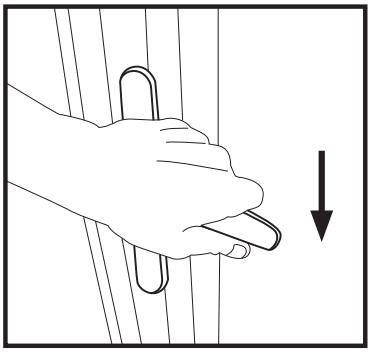

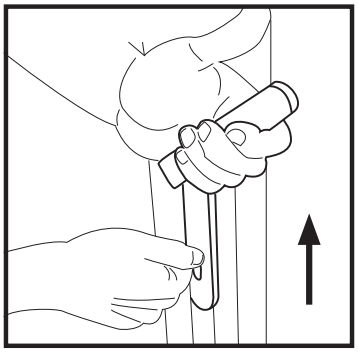

4 Cómo instalar los tornillos de seguridad

Instala los tornillos de seguridad de cabeza plana #10 x 3 (13) a través del marco de montaje de la puerta con malla.

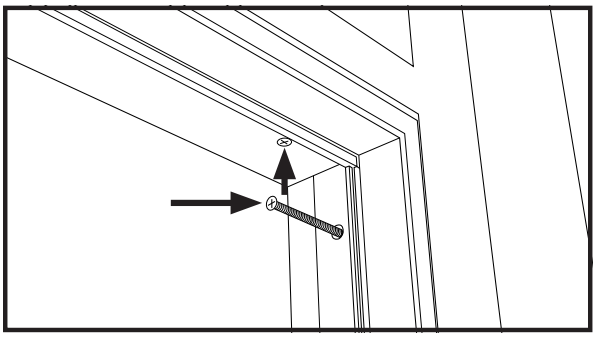

5 Cómo instalar la barra inferior (opcional)

Si la puerta de entrada viene con un umbral extendido y está sostenido por la curvatuta como se muestra, no es necesaria ninguna barra inferior.

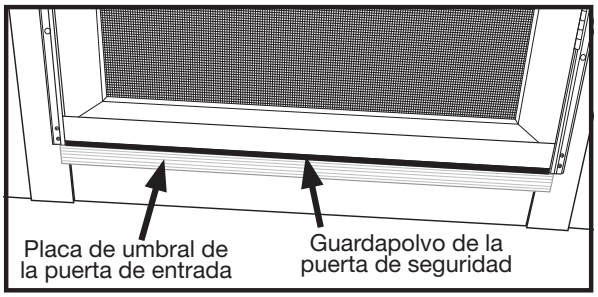

Si la puerta de entrada viene con un umbral extendido y no está sostenido por la curvatuta, la barra inferior se puede instalar debajo del umbral extendido como se muestra, si eso es preferible a un relleno de madera.

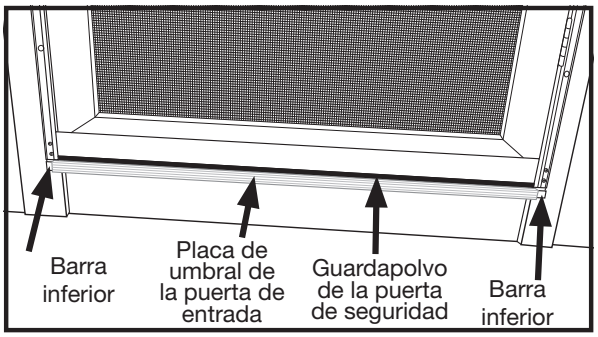

Si el umbral no sostiene la parte inferior de la puerta mosquitera, instale la barra inferior incluida.

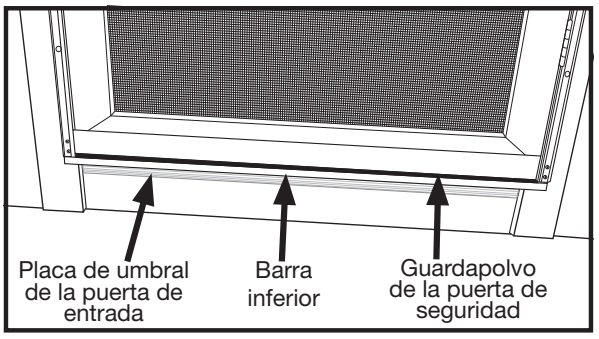

6 Cómo instalar las cubiertas a presión

Paso 1: Coloca la cubierta a presión en la jamba del travesaño superior como se muestra y, utilizando un mazo de hule, golpea a lo largo del borde de la cubierta a presión para asegurarla en su lugar. **Paso 2:** Una vez que la cubierta a presión esté asegurada, coloca un bloque de madera sobre el largo de la cubierta a presión y golpea con el mazo para emparejar cualquier irregularidad de la superficie de la cubierta a presión.

Repite el proceso para las cubiertas a presión del lado de las bisagras y del lado de la cerradura.

